ČESMA Č-25

Montaža i održavanje

Priprema podloge
Česmu postaviti na čvrstu i ravnu podlogu odgovarajuće nosivosti. Na mjestu ugradnje prethodno pripremiti dovod vode i odvod.

Spajanje i montaža
Prije sastavljanja elemenata spojiti instalacije za dovod i odvod vode. Elemente montirati prema oznakama na izvornoj šemi. Tokom rada zaštititi instalacije od oštećenja.

Završna provjera
Ugraditi slavinu, provjeriti spojeve i izvršiti probni rad.

Održavanje
Za čišćenje koristiti vodu i blaga sredstva. U zimskom periodu ispustiti vodu iz instalacija ako postoji mogućnost smrzavanja.

Karakteristike betona
Zbog prirodnih karakteristika betona moguća su manja odstupanja u nijansi, teksturi i površinskom izgledu.

ELEMENTI ČESME



PRIKLJUČCI

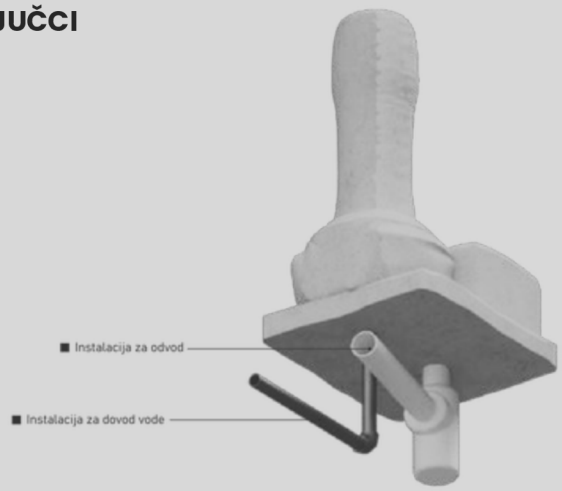

ČESMA Č-26

Karakteristika	Vrijednost
Model	Č-26
Materijal	Liveni beton
Širina × dubina × visina (cm)	79 × 36 × 91
Masa (približno, kg)	135
Broj elemenata	3
Namjena	Vanjska upotreba
Boje i završna obrada	Za potvrdu



KOTIRANI NACRT

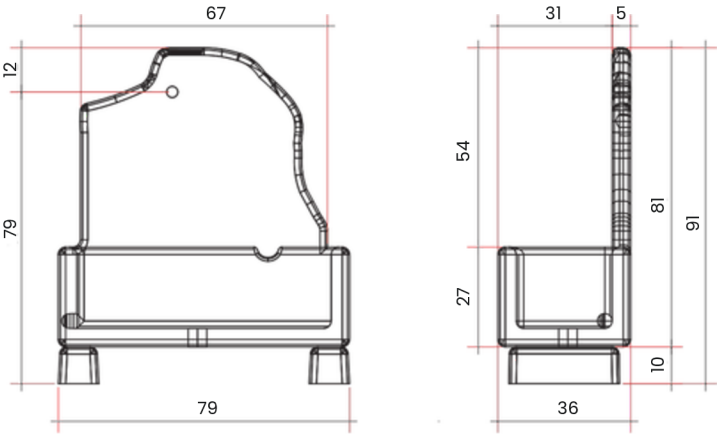

Sve mjere u cm.