BEPRO

TÜVNORD
Certified Quality Management System
ISO 9001:2015
Certificate Registration No. 44 100 23430124

ČESMA Č-14



Karakteristika	Vrijednost
Model	Č-14
Materijal	Liveni beton
Širina × dubina × visina (cm)	57 × 52 × 116
Masa (približno, kg)	160
Broj elemenata	2
Namjena	Vanjska upotreba

KOTIRANI NACRT

Sve mjere u cm.

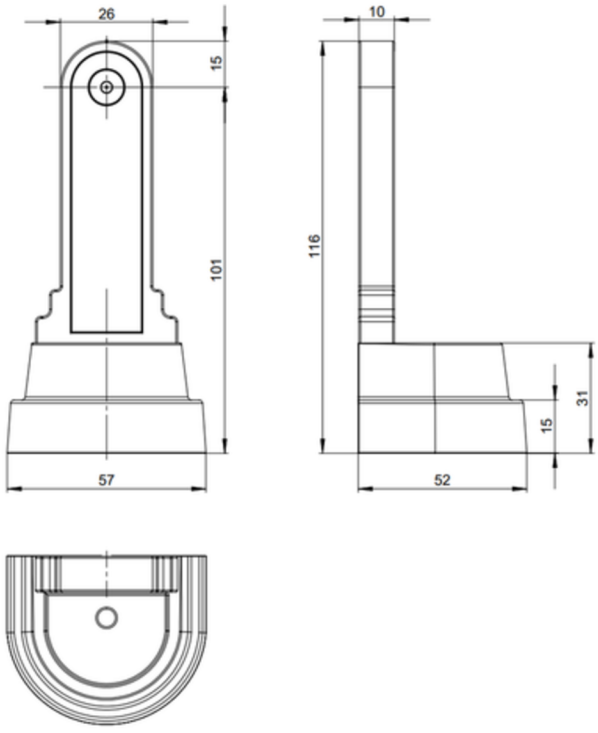

Napomena: Rok upotrebe proizvoda je neograničen. Proizvod je bezbjedan za predviđenu upotrebu i nije klasifikovan kao opasna roba za drumski i željeznički prevoz. BEPRO d.o.o. sprovodi stalnu internu kontrolu kvaliteta.

Turjanice 31, 78250 Laktaši, BiH
www.bepro-doo.com
info@beproglobe.com

ČESMA Č-14
Montaža i održavanje

Priprema podloge
Česmu postaviti na čvrstu i ravnu podlogu odgovarajuće nosivosti. Na mjestu ugradnje prethodno pripremiti dovod vode i odvod.

Spajanje i montaža
Prije sastavljanja elemenata spojiti instalacije za dovod i odvod vode. Elemente montirati prema oznakama na izvornoj šemi. Tokom rada zaštititi instalacije od oštećenja.

Završna provjera
Ugraditi slavinu, provjeriti spojeve i izvršiti probni rad.

Održavanje
Za čišćenje koristiti vodu i blaga sredstva. U zimskom periodu ispustiti vodu iz instalacija ako postoji mogućnost smrzavanja.

Karakteristike betona
Zbog prirodnih karakteristika betona moguća su manja odstupanja u nijansi, teksturi i površinskom izgledu.

ELEMENTI ČESME

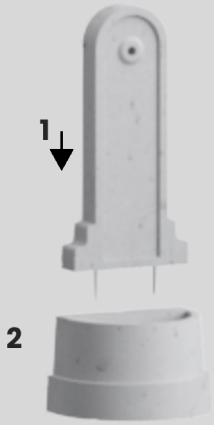

PRIKLJUČCI

